AVETO CONSTRUCTION

Полочные стеллажи

Умные системы хранения

Цепи поставок должны функционировать эффективно. Будь то обработка поддонов с фруктами, контейнеры опасных материалов, стеллажи для одежды или коробки гвоздей; продукция должна быть обработана безопасно и эффективно. Персонал также должен иметь возможность трудиться с максимальной отдачей соблюдая все правила техники безопасности. Наши системы хранения оправдают все ваши ожидания и позволят вам вести свой бизнес гладко и успешно.

AVETO CONSTRUCTION

Более двадцати лет на рынке

Авето является одним из лидером в области систем хранения в России на протяжении более 20 лет. И, как результат, у нас есть много специализированных знаний. Эти знания мы используем, чтобы постоянно улучшать наши системы и также мы хотели бы поделиться своими знаниями с вами.

Всегда комплексное решение

Оптимально организованные склады работают эффективно, безопасно и правильно. И это то, где мы можем вам помочь. Мы предлагаем вам широчайший спектр стандартной продукции, который дает вам решение для всех ваших проблем и потребностей в сфере хранения. Конечно, наши системы также гарантируют максимальное качество и безопасность.

Широкие рынки сбыта

Авето это независимая компания, офис которой находится в Москве и наши производственные площадки размещены в Тверской области и Дмитровском районе МО. Кроме того, у нас также есть подразделения и представители в различных городах России, а также в Беларуси и Казахстане. Наши продукты продаются также через широкую дилерскую сеть.

Полочные стеллажи

Полочные стеллажи Авето характеризуется своей модульной конструкцией и широким ассортиментом профилей, полок и аксессуаров. Мы можем предоставить решение для любых задач связанных с хранением не палеттизированных грузов.
Конструктивное решение полочных стеллажей основано на Европейских рекомендациях FEM 10.2.06, совместно с национальными применимыми нормами и стандартами.
Все компоненты проходят проверку в лабораторных тестах для получения оптимальной конструкции, сохраняющей при этом все требования по технике безопасности. При проектировании системы полочных стеллажей Авето мы применяем все европейские стандарты и регулирующие правила безопасности в области стеллажей.
Стеллажи Авето поставляется как стандартно окрашены , так и в оцинкованном виде. Любые цвета доступны для рам, полок и аксессуаров.
Мы можем гарантировать разумно быструю доставку, потому что у нас для стандартных размеров стеллажей есть компоненты системы в наличии на складе. Для всех заказных комплексов компоненты производится в рамках конкретного проекта, в оптимально оговоренные с клиентом сроки.
Полочные стеллажи Авето могут быть применены не только при ручной обработке товара на одно или много этажных складах, но также и в автоматизированных системах, для которых возможности практически не ограничены. Сочетание с полами, настилами, роликовыми дорожками и конвейерами, или другими видами стеллажных систем разных производителей возможно из-за универсальности и совместимости между различными элементами системами Авето.
Короче говоря, вы можете доверить Авето организацию хранения вашего любого товара.
Мы будем рады позаботиться обо всем за вас.

AVETO CONSTRUCTION

Отличия продукции Авето

Наш продукт давно разработан и хорошо известен на рынке, показателем чего служит огромное количество объектов практически без жалоб.
Авето предлагает самый большой диапазон стоек и балок на российском рынке, который позволяет всегда найти оптимальное решение для вас. Авето известен как производитель самых эффективных и мощных высоких балочных коннекторов которые позволяют нам создавать очень мощные стеллажные конструкции без использования перекрестных связей даже в самых трудных условиях. Поверхности основных компонентов оцинкованы или поставляются с эпоксидным покрытием, что обеспечивает защиту высшего качества.

AVETO CONSTRUCTION

Рамы полочных стеллажей

Рамы изготовлены из профилированных стоек в сочетаниями с прокатными стяжками собираемых в необходимую конфигурацию при помощи болтов. В зависимости от требуемой нагрузки вы можете выбрать из большого диапазона профилей для стоек, для оптимальной несущей способности. Опорная плита (пятка) легко интегрируется в стойку. Рамы также могут быть поставлены в закрытой конструкции, для которой в них вмонтированы высококачественные МДФ панели.

Авето может производить рамы до 14 метров высотой в одной конструкции, так что в автоматических складах или многоуровневых системах сращивания не нужны.

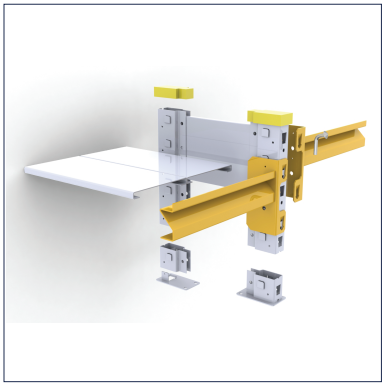

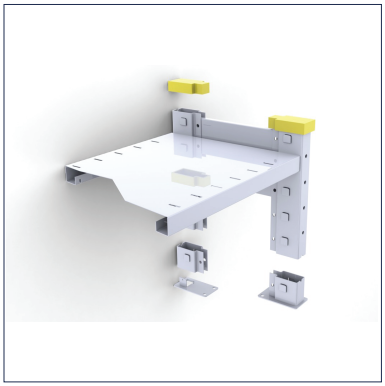

Полки с высокой несущей способностью

�то имеет уникальный дизайн полок, в котором в передний и/или задний край возможна интеграция специального профиля, что позволяет создавать конструкцию защищенную от деформации при значительном увеличении точечной нагрузки, которая нередко возникает на складах с ручной обработкой, когда работники склада используют полки стеллажа как элементы лестниц. Это обеспечивает высокую вандалозащищенность полок. Также нами применяется собственная разработка усилителей полок, которая позволяет добавлять их в любой момент для увеличения грузоподъемности.

Полки доступны в стандартных размерах сетки 1000, 1250 или 1500 мм. Любые другие длины также возможны.

Авето очень тщательно подходит к вопросам техники безопасности на складах. Так крюки имеют специальную форму, при которой вероятность того, что человек может задеть их во время операций с грузом является минимальной. Этикетки могут быть прикреплены по всему фронту полок.

Стандартными являются также полки с продольной перфорацией, так что разделители могут быть вставлены по всей ее длине.

Эти разделители могут быть половинчатой высоты, а также закрывать всю высоту отсека.

Плинтуса могут быть установлены для герметизации пространства между нижней полке и полом. Вам необходимы передние ограничители, чтобы остановить падение товаров? Специальные элементы также могут быть установлены в передней кромке полки.

Широкий ассортимент аксессуаров

Авето производит большой ассортимент разнообразных стандартных аксессуаров для полочных стеллажей. Как аксессуары других производителей могут быть интегрированы в систему, так и аксессуары или стеллажи системы Авето могут быть инсталлированы в стеллажи других типов.

- **Хранение шин**
  Вы можете используя балки либо с круглым профилем либо с специально прокатанным создать очень простое решение для хранения шин и колесных дисков.

- **Хранение одежды**
  Таким же образом, в котором для хранения шин могут быть использованы балки с круглым профилем, вы можете легко создавать решение для хранения одежды.

- **Ящики**
  Авето имеет уникальную систему выдвижных ящиков, в которой ящики полностью выдвигаются. Ящики могут нести нагрузку до 60 кг. Также доступны разделители для ящиков, так что несколько видов различных отсортированных изделий могут храниться в одном ящике.

- **Маркировка**
  Ярлыки артикула товара или маркировки местоположения могут быть размещены на полках, а также на рамах.

- **Пластиковые ящики**
  Авето также предлагает комплектацию стеллажей пластиковыми контейнерами и ящиками. Возможны различные типоразмеры, типы и цвета.

Полочные стеллажи Aveto: возможен мезонин до 5 уровней

Этажное хранение

Вы хотите оптимально использовать пространство над вашими стеллажами для хранения поддонов или другого товара?

Свободная от конструкций площадка может быть размещена в верхней части стеллажа. Конструкции полочных стеллажей служат в качестве поддерживающей конструкции.

Грузы от 250-500 кг/м2 или выше допустимы для хранения на данных площадках.

Антресоли или мезонины на основе полочных стеллажей

Стеллажи могут быть размещены так, чтобы в полной мере использовать высоту склада. Для ручной погрузки-разгрузки товара возможно один или несколько этажей интегрировать между системами стеллажей.

Лестницы

Лестницы, удовлетворяют все локально действующие правила техники безопасности и нормы эргономики устанавливаются на все уровни. Стандартная конструкция лестницы использует специальные ступени с предотвращением скольжения и стальные перила.

Полы из ДСП и сварной или прессованной решетки, профилированного настила

Применяемые полы могут быть изготовлены из 38 мм ДСП, а также из различных решеток или специального прокатанного профиля. ДСП доступен с:

• Естественный отделка,
• Нижней сторона с белой отражающей отделкой
• Верхняя сторона с покрытием для анти-скольжения.

Перила стальные или деревянные

В каждой конструкции, где есть опасность, что люди могут упасть, мы размещаем перила или ограждения, удовлетворяющие европейским стандартам безопасности.

Интеллектуальные решения для любых складов

Мы поставляем не просто стеллажи, а готовое решение для Вас.
При решении вашей проблемы хранения мы применяем индивидуальный подход. Вам будет даны советы от компетентных профессионалов отрасли с более чем двадцатилетним опытом организации складского хранения. Вы можете выбрать, предпочитаете ли вы стандартизированное решение, доступное непосредственно со склада или вам необходимо полностью индивидуальное решение.

Мы минимизируем затраты в течение всего жизненного цикла склада
Мы считаем, проектируем и создаем решение вместе с вами и это позволяет минимизировать общие затраты на запуск решения по организации хранения. Будь то дизайн оптимальной защиты стойки или совет по конфигурации склада, обеспечивающий максимальную пропускную способность склада, мы всегда думаем о минимизации и снижении ваших общих затрат.

Мы последовательно выполняем все то, что мы обещаем
Компания Авето известна как надежный партнер. Несмотря на любые обстоятельства мы выполняем то, за что мы взялись и мы всегда выполняем то, что обещаем.

Быстрый отклик
Стандартные решения и предложения мы представляем в срок от нескольких часов.

Профессиональная экспертиза команды Авето

Мы люди, которые были в состоянии построить в течение последних двух десятилетий наиболее сложную систему складского хранения в нашей стране. Мы понимаем индустрию хранения, и то в чем в ней вы нуждаетесь.

Безусловный подход к безопасности

Безусловное понимание безопасности формирует фундамент в 100% наших конструкций! Все наши компоненты прошли лабораторные испытания с согласно последним стандартам. Авето участвует в развитии актуальных отраслевых нормативов в России. Также мы участвуем во внедрении европейских норм и опыта в стандартизации складских систем хранения.

Первоклассный продукт

Наша продукция хорошо закрепилась на рынке и была использована в десятках тысячах реализаций по России и за рубежом. Клиенты Авето положительно рекомендуют как премиум качество продукции и услуг так и гарантированнуюнадежность наших систем.

Удобство для пользователя

С нами работать удобно. Склады оснащенные стеллажами Авето легко эксплуатировать. Поврежденные детали просто заменяются, если необходимо. Со временем, если ваше решение для хранения требует модификации или расширения, наши гибкие системы и опытная команда готовы удовлетворить все ваши вновь возникающие потребности. Авето всегда работает этично. Мы соблюдаем правила делового общения. И вы всегда можете быть уверены, что все ваши коммерческие секреты будут сохранены.

Сертификация и безопасность

Мы имеем все необходимые сертификаты для вашей безопасности:

- ISO 9001
- ГОСТ 55525-2013

Мы являемся членами профессиональных ассоциаций:

ERF
European Racking Federation

АССОЦИАЦИЯ ПРОИЗВОДИТЕЛЕЙ СТЕЛЛАЖЕЙ И СКЛАДСКОГО ОБОРУДОВАНИЯ
НЕКОММЕРЧЕСКОЕ ПАРТНЕРСТВО СОДЕЙСТВИЯ РАЗВИТИЮ И ЗАЩИТЕ РЫНКА СКЛАДСКОГО ОБОРУДОВАНИЯ

MEMBER of
FEM

AVETO CONSTRUCTION

Центральный офис: ООО “Европлюс”
ОГРН 1117746866038
109028 Москва Яузский бульвар 13, строение 3
Телефон: +7 (495) 664-21-58
Телефон: +7 (499) 346-37-36
Телефон: +7 (909) 686-91-92

171151, Тверская область, Вышний волочек, ул. Красная, дом 1
Телефон: +7 (499) 346-37-35
Телефон: +7 (48233) 567-89

E-mail: info@aveto.ru

Представительства:
г. Тверь
Телефон: +7 (961) 015-21-14
E-mail: tver@aveto.ru

Notes

AVETO CONSTRUCTION

AVETO CONSTRUCTION

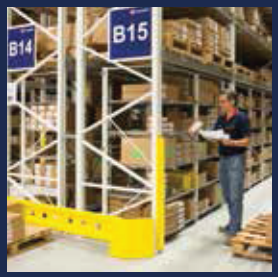

Do you want to see more? Scan this QR-code with your Smartphone

www.aveto.ru